Machine Translated by Google

KARTA KATALOGOWA
CATALOGUE CARD / DATENBLATT

OVAL

Indeks
Index / Artikelnummer

OVAL-2W-(kolor obudowy / цвят на корпуса / Цвят на корпуса **)-(** barwa światła / светъл цвят / Светъл цвят **)-01**

Kolor Color / Farbe	Wymiary Dimensions / Maße	Materiał Material / Material
Aluminium / Aluminum / Aluminium **Stal drapana** / Brushed metal / Edelstahl gebürstet	Ø65 мм x 10 мм	**Metal - Tworzywo sztuczne** Metal - Plastic / Metall - Kunststoff

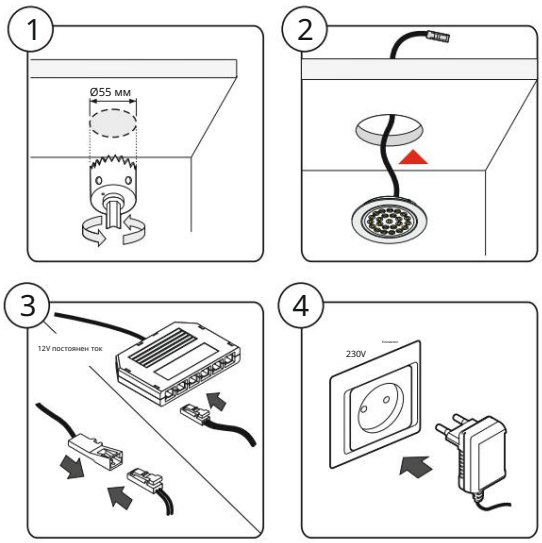

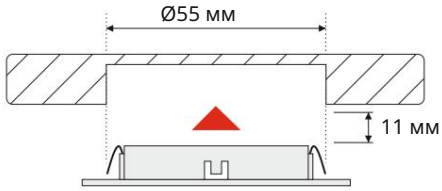

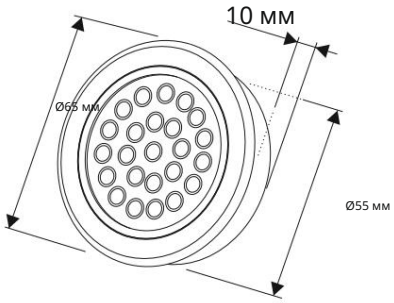

Параметри на светлинния източник:
Параметри на светлинния източник

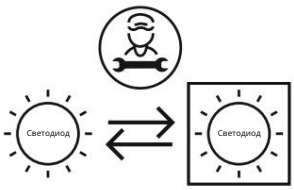

Продукт, оборудван
Съдържащ продукт
Околният продукт

Светъл цвят:
Светъл цвят

200 лумена — Неутрално бяло
Неутрално бяло / Neutralweiß

200 лумена — Топло бяло
Топло бяло

200 лумена — Студено бяло
Студено бяло / Калтвайс

Този продукт съдържа източник на светлина с клас на енергийна ефективност "F"
Този продукт съдържа източник на светлина с клас на енергийна ефективност "F"
Този продукт съдържа източник на светлина с клас на енергийна ефективност "F"

Design Light Sp. z o.o., ul. Wrocławska 1B, 48-340 Głuchołazy, Poland
tel. +48 77 408 71 30, **mail:** bh@designlight.pl, **web:** www.designlight.pl
tel. +48 77 408 71 35, **mail:** export@designlight.eu, **web:** www.designlight.eu